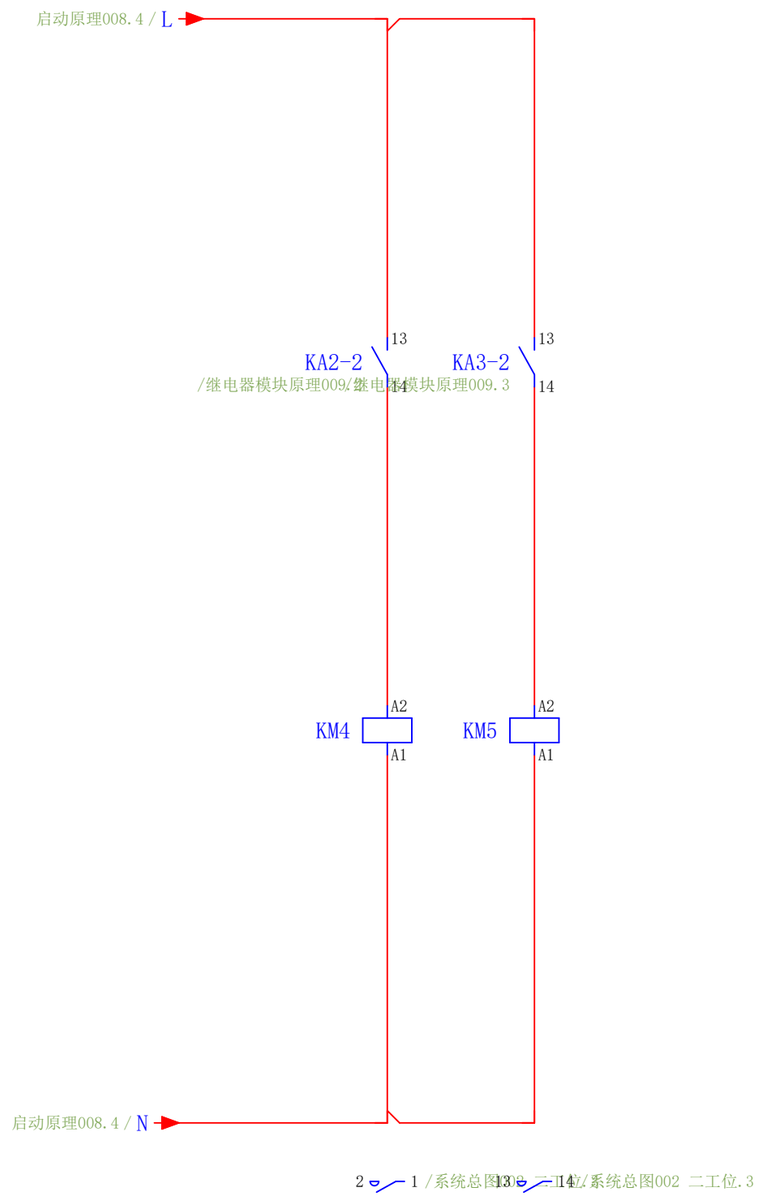

启动原理008

日期				EPLAN			工位二		=
审核									+
2026/6/15								ACP	页数 号发生010
		姓名		替换	替换人	JIAO			1/19

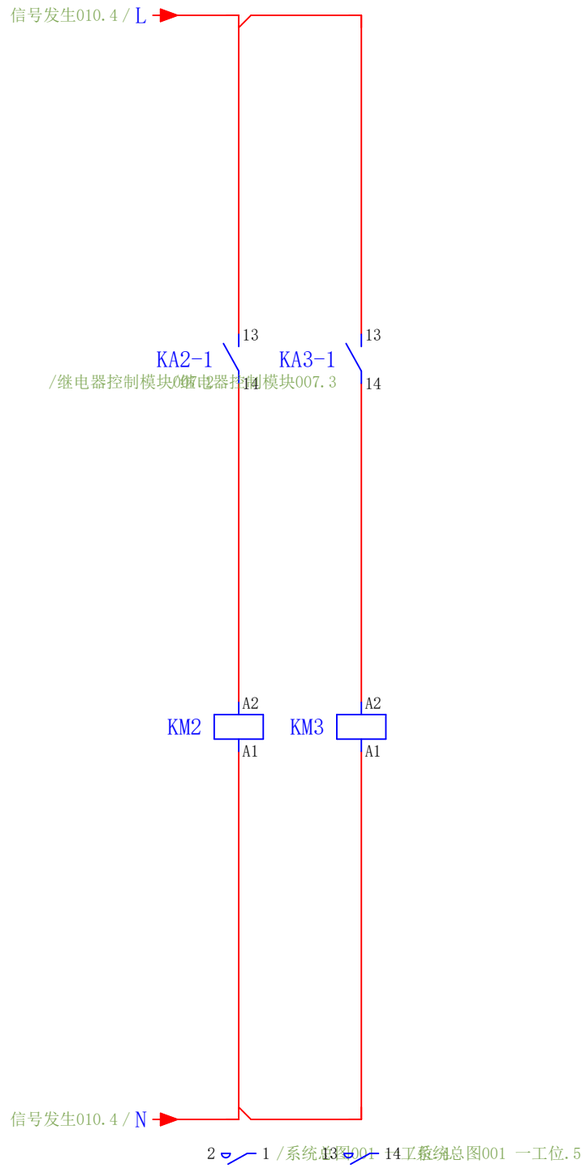
信号发生010.4 / L
13
KA2-1
/继电器控制模块006.2
14
13
KA3-1
/继电器控制模块007.3
14
A2
KM2
A1
A2
KM3
A1
信号发生010.4 / N
2
1 / 系统总图001
13
14
工程总图001 一工位.5

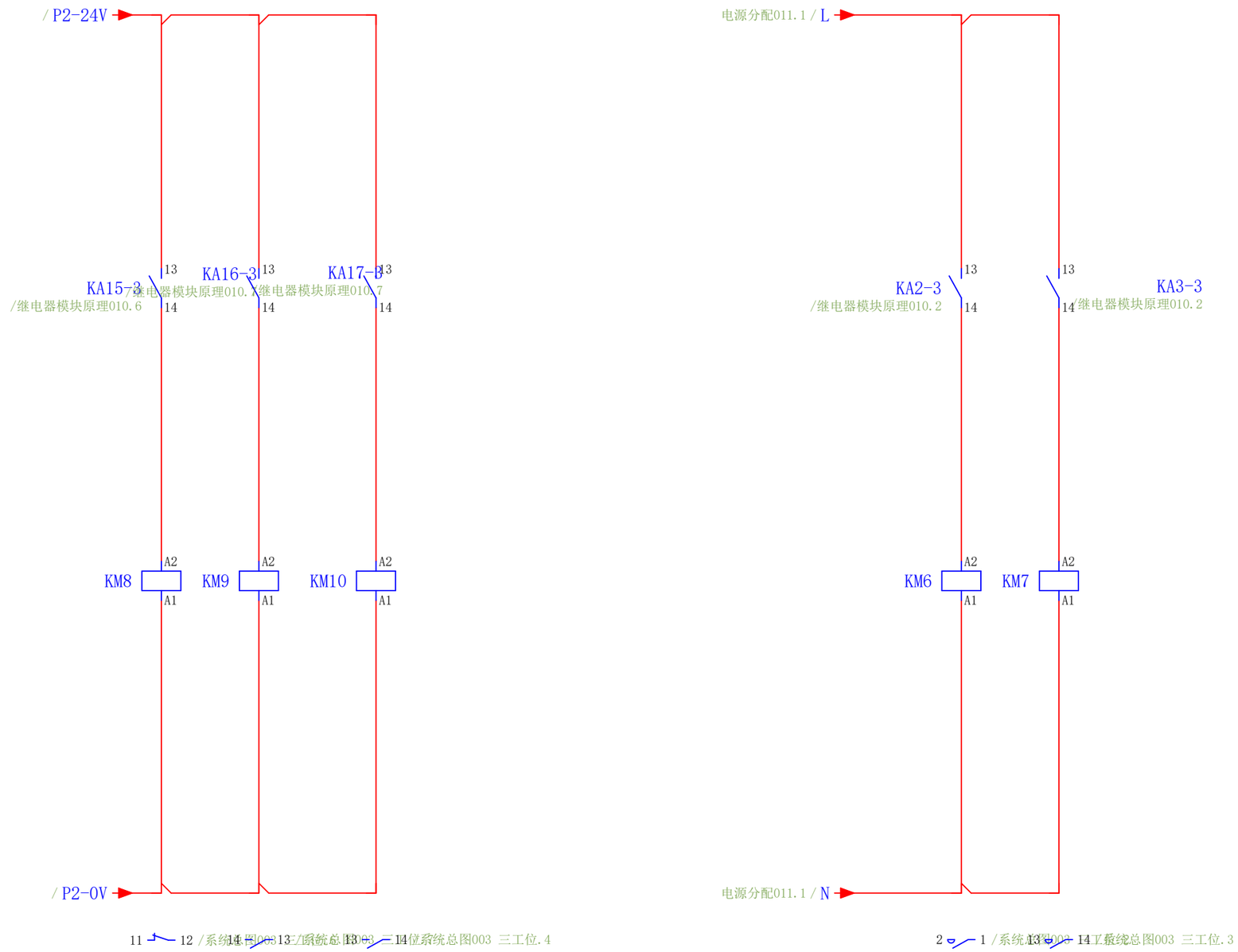

启动原理008

电控柜正试图

日期				EPLAN		工位三	=	
审核							+	
2026/6/15							ACP	页数 启动原理009
		姓名		替换	替换人 JIAO			3/19

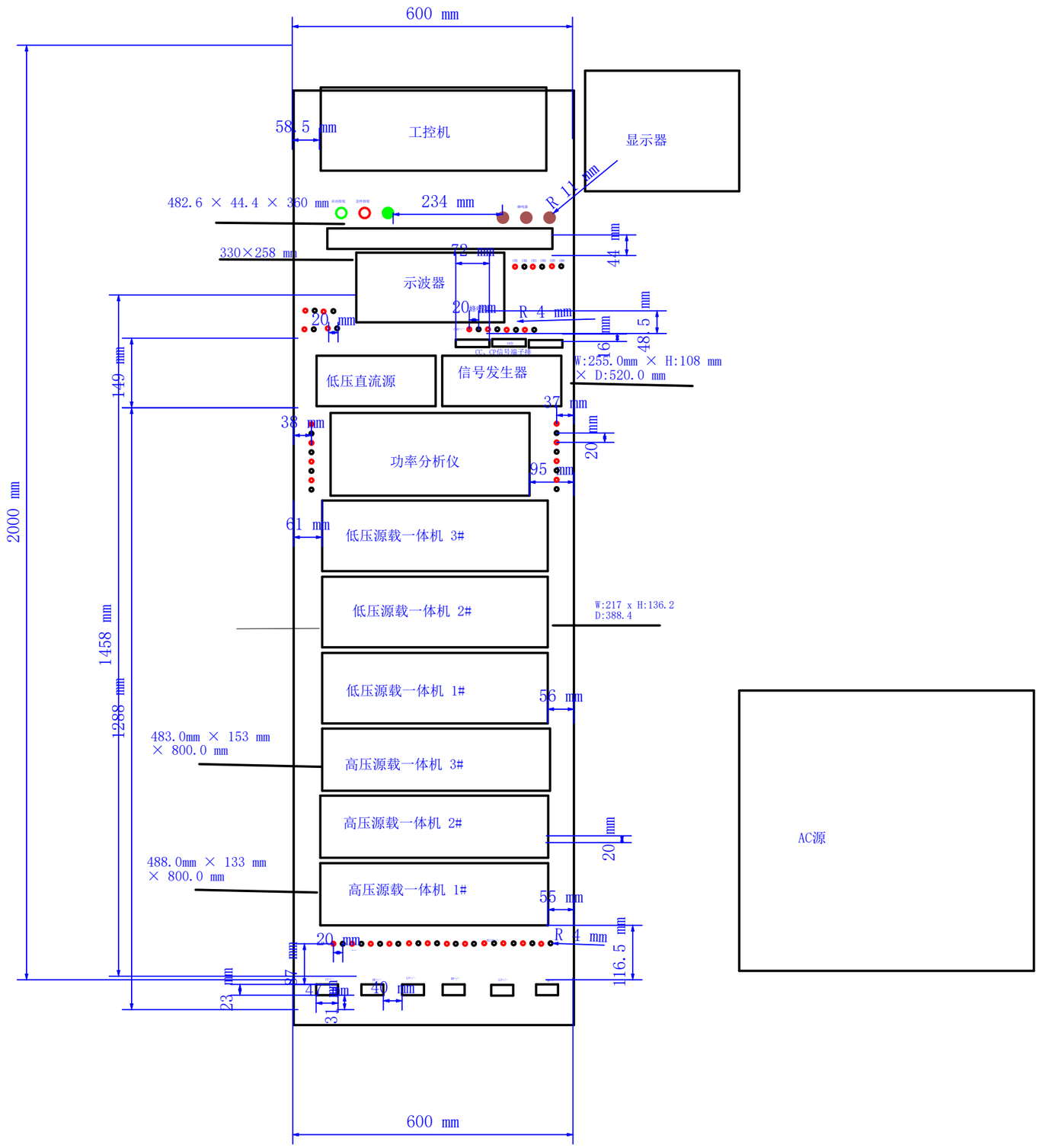

AC源

启动原理009

电控柜正试图

日期				EPLAN			启动及IO控制		=
审核									+
2026/6/15								ACP	页数
		姓名		替换	替换人 JIAO				4/19

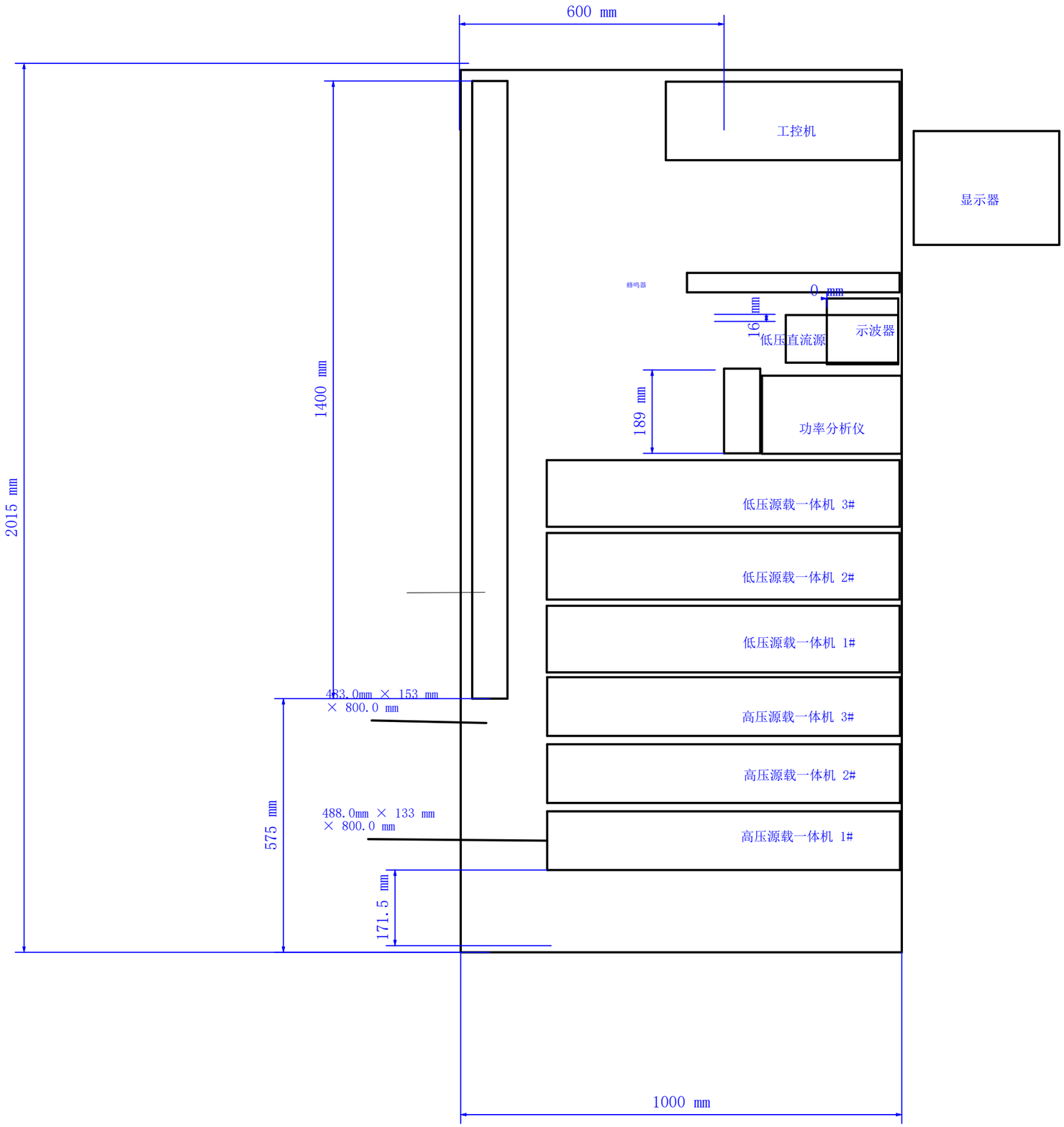

电控柜正试图

电控柜正试图

日期				EPLAN		侧视图		=	
审核								+	
2026/6/15							ACP	页数	电控柜正试图
		姓名		替换	替换人 JIAO				5/19

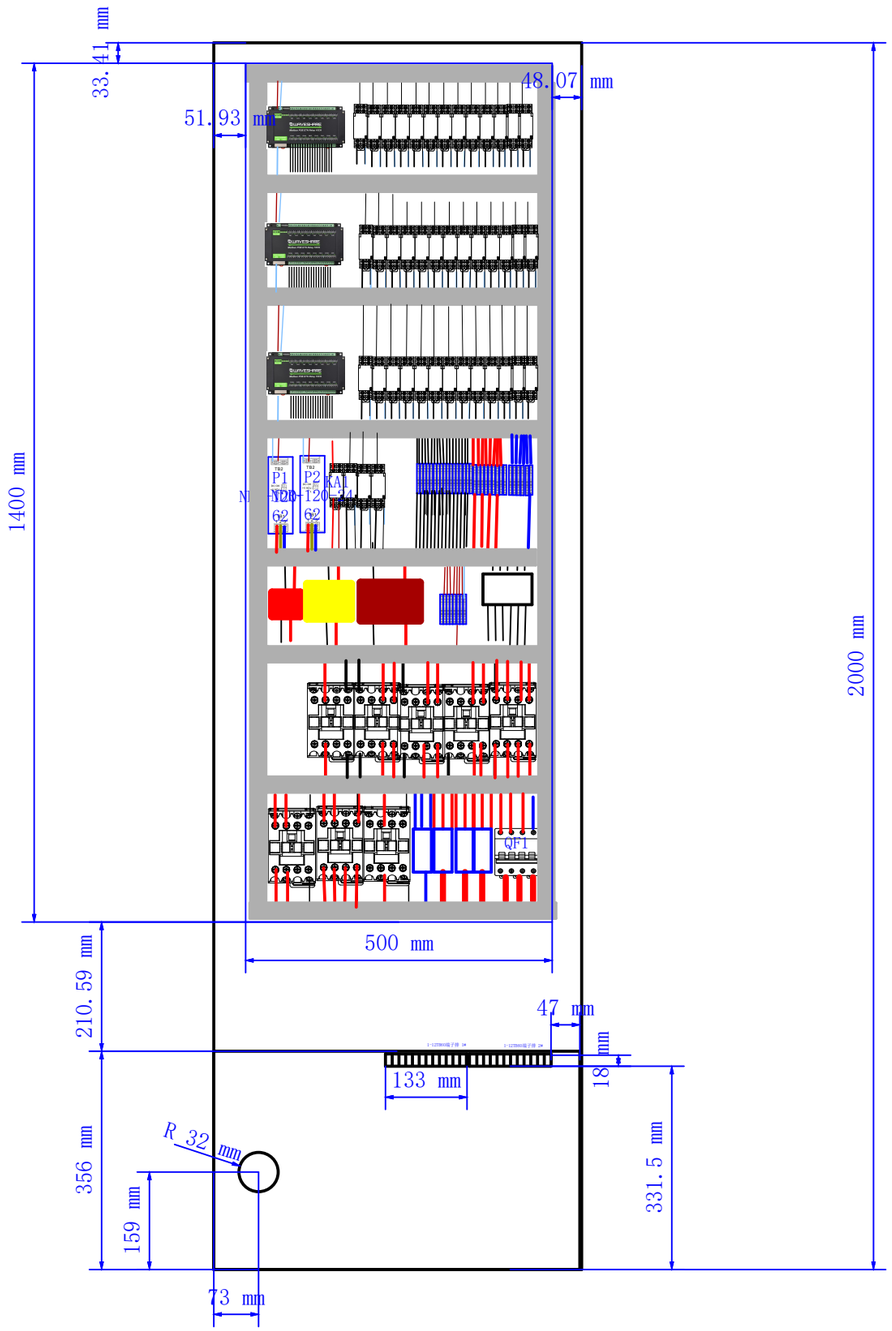

电控柜正试图

日期				EPLAN			后视图		=
审核									+
2026/6/15								ACP	页数 电控柜正试图
		姓名		替换	替换人	JIAO			6/19

电控柜正试图

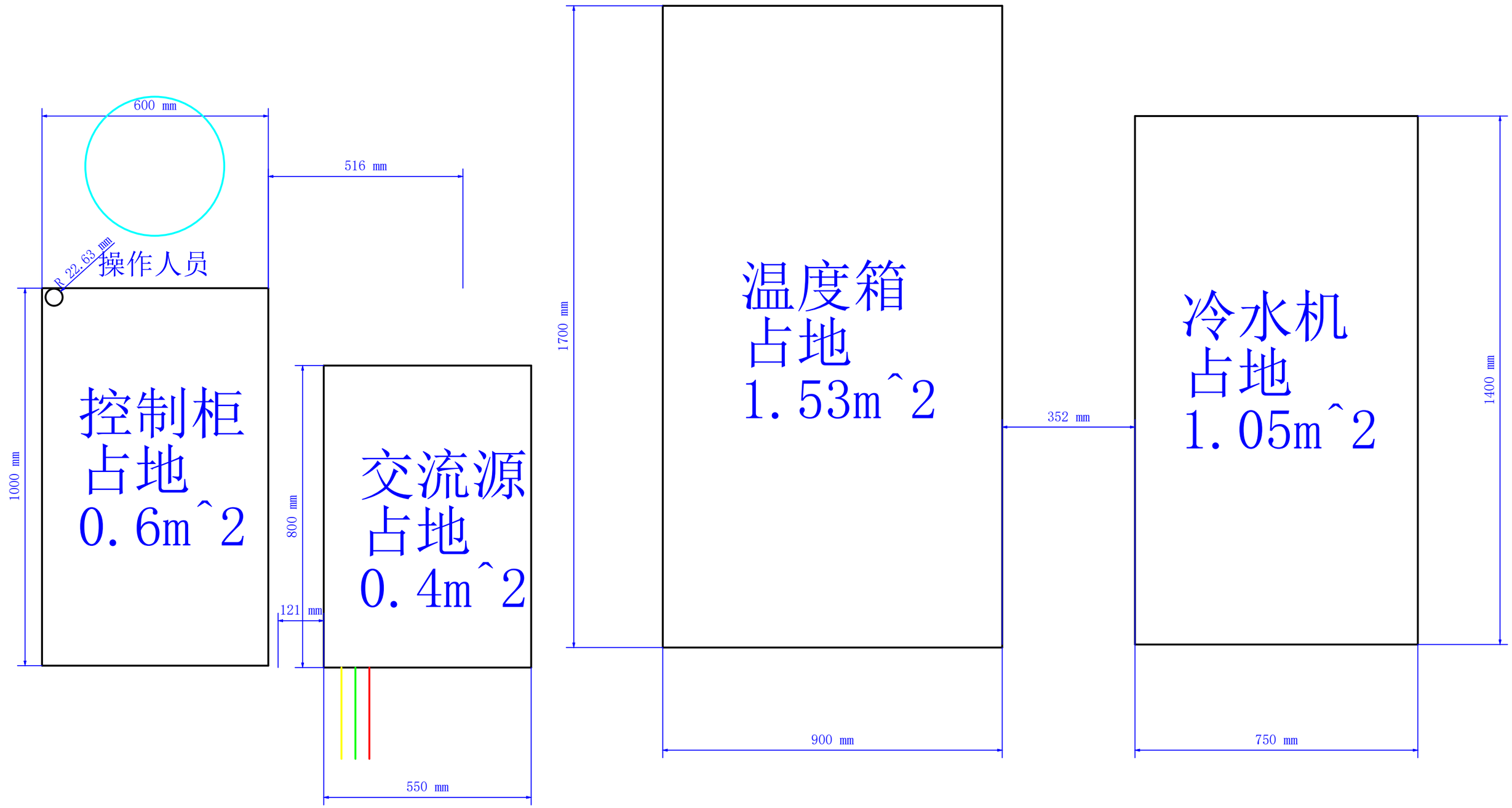

电控柜正试图

电源分配011

日期				EPLAN			俯视图	=	
审核								+	
2026/6/15								ACP	页数 控柜正试图
		姓名		替换	替换人	JIAO			7/19

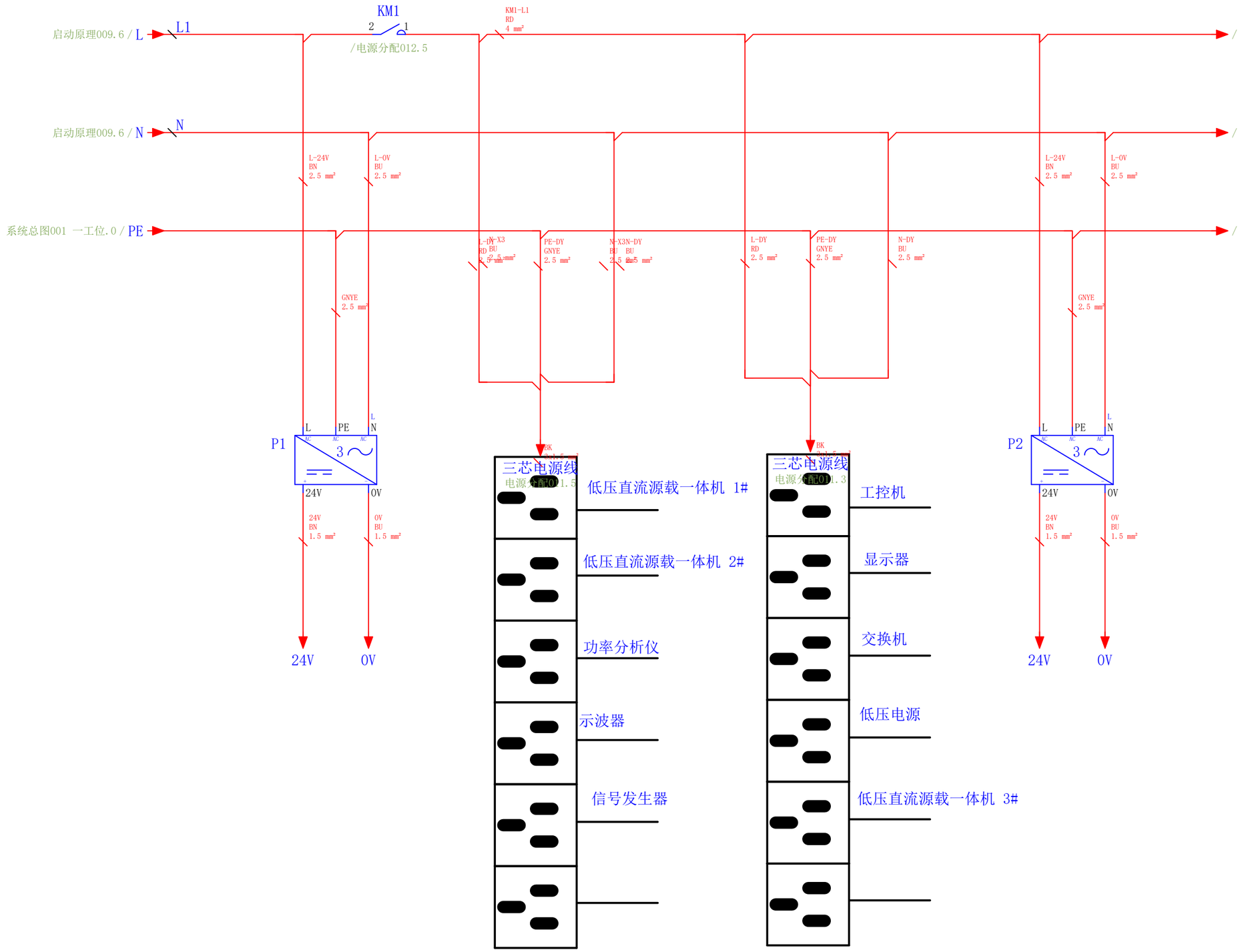

电控柜正试圓

电源分配012

日期				EPLAN		总电源开关		=
审核								+
2026/6/15							ACP	页数 源分配011
		姓名		替换	替换人 JIAO			8/19

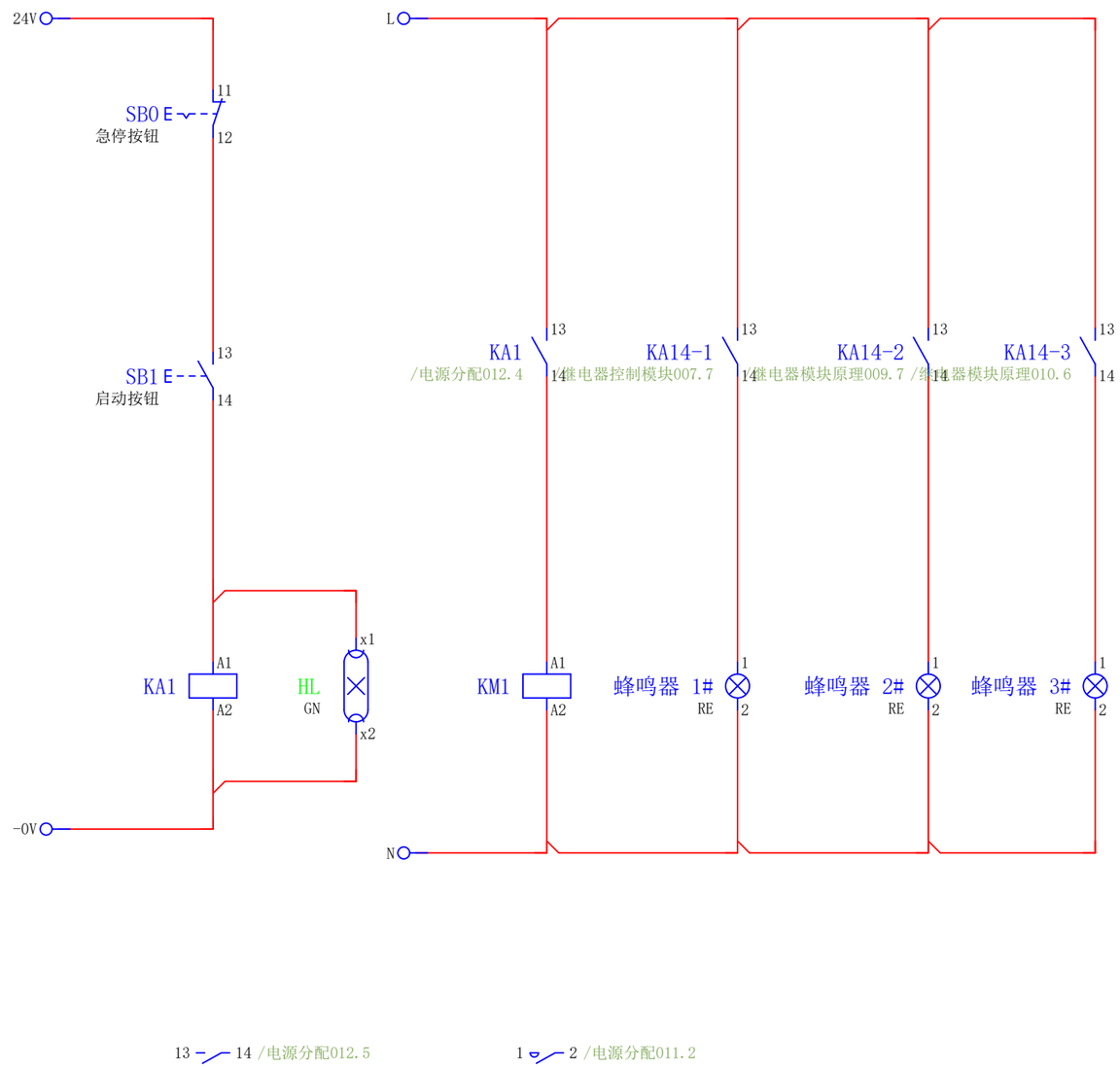

电源分配011

系统总图001 一工位

日期				EPLAN			总电源开关		=
审核									+
2026/6/15								ACP	页数 电源分配012
		姓名		替换	替换人	JIAO			9/19

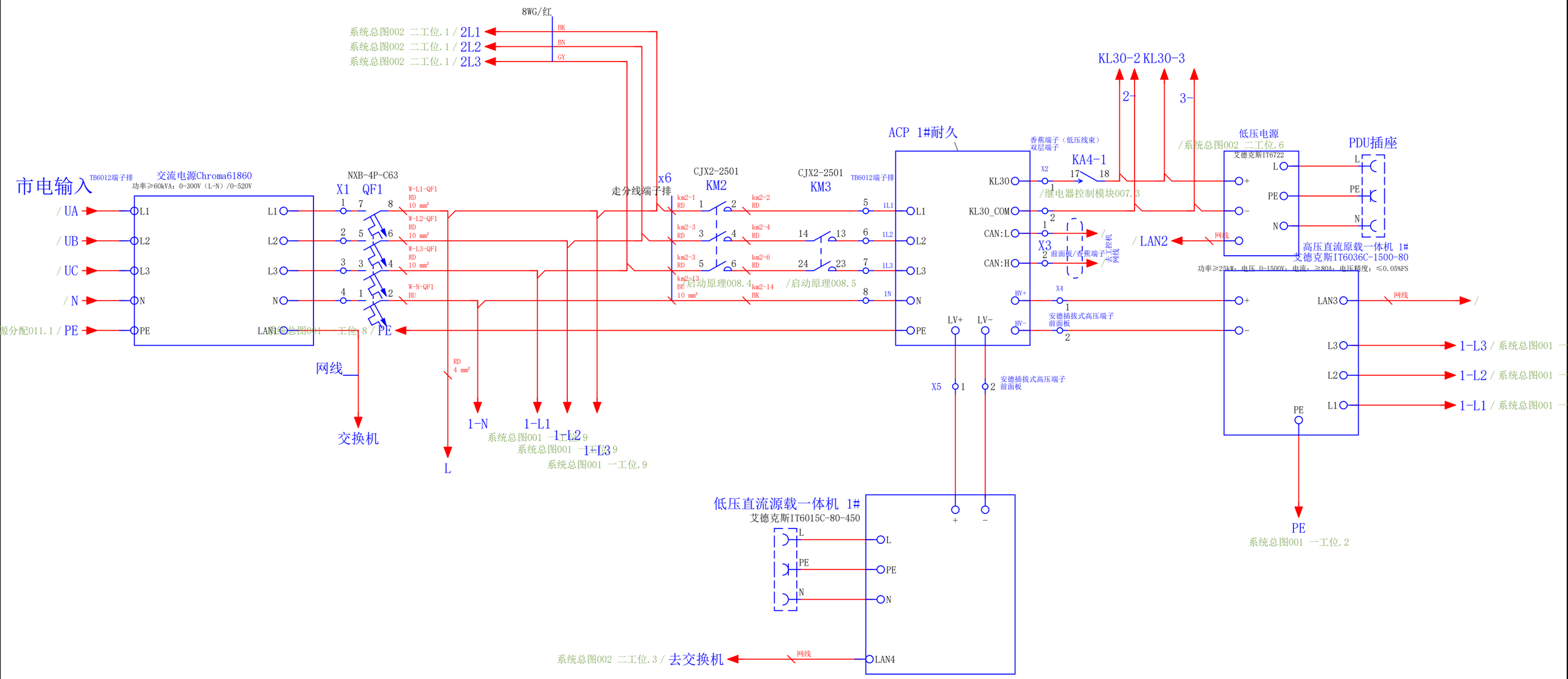

电源分配012

系统总图002 二工位

日期				EPLAN			耐久 1		=
审核									+
2026/6/15								ACP	系统总图001 一工位
		姓名		替换	替换人	JIAO			页数 10/19

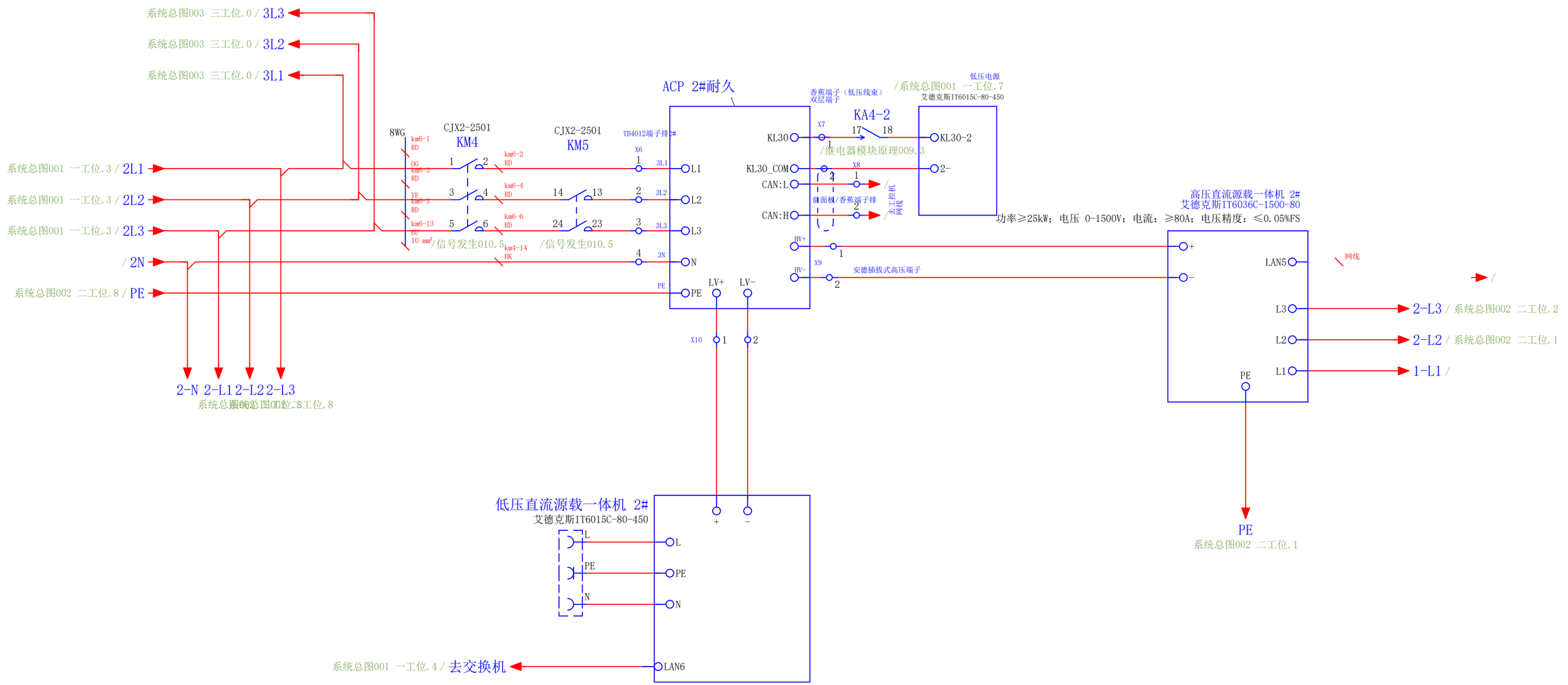

系统总图001 一工位

系统总图003 三工位

日期				EPLAN		耐久 2		=
审核								+
2026/6/15							ACP	系统总图002 二工位
		姓名		替换	替换人 JIAO			页数 11 / 19

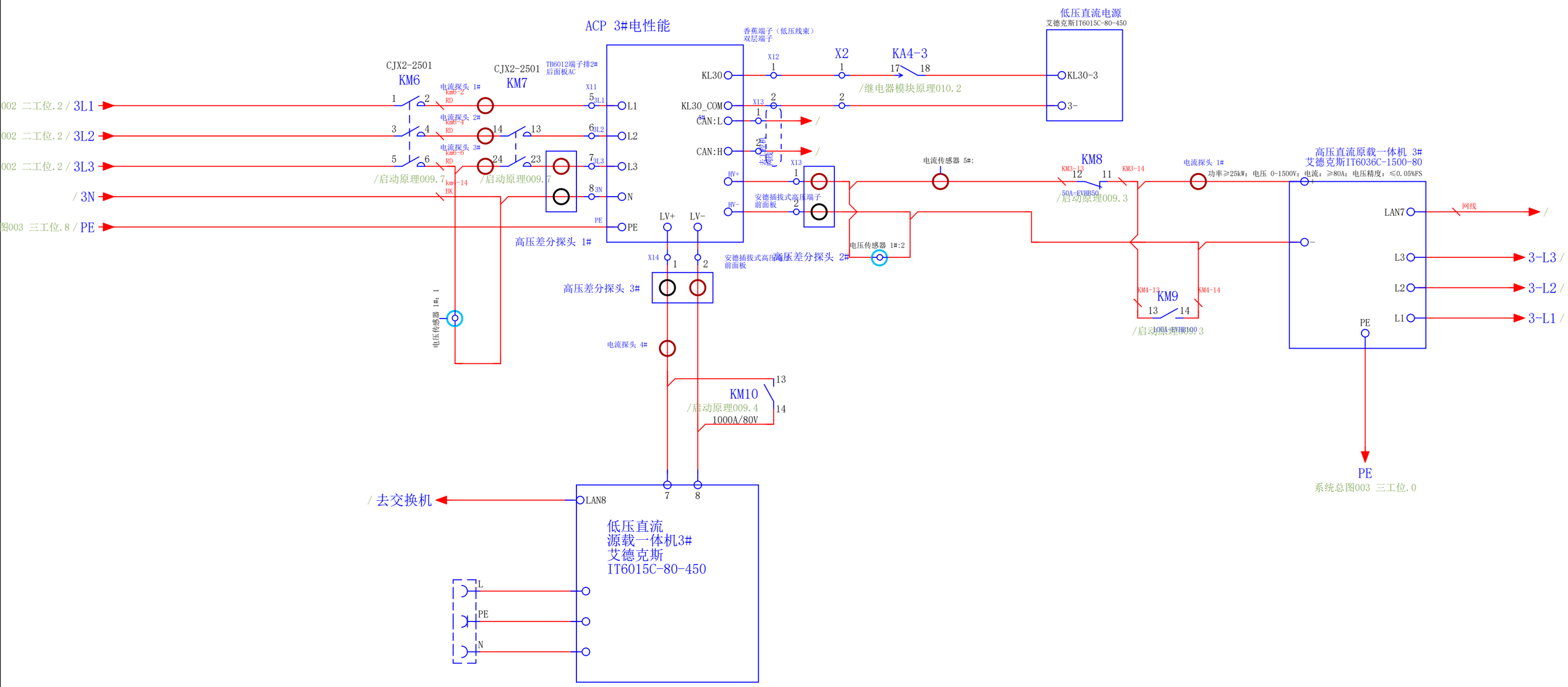

系统总图002 二工位

继电器控制模块007

日期				EPLAN		电性能测试		=	
审核								+	
2026/6/15							ACP		系统总图003 三工位
		姓名		替换	替换人 JIAO				12/19

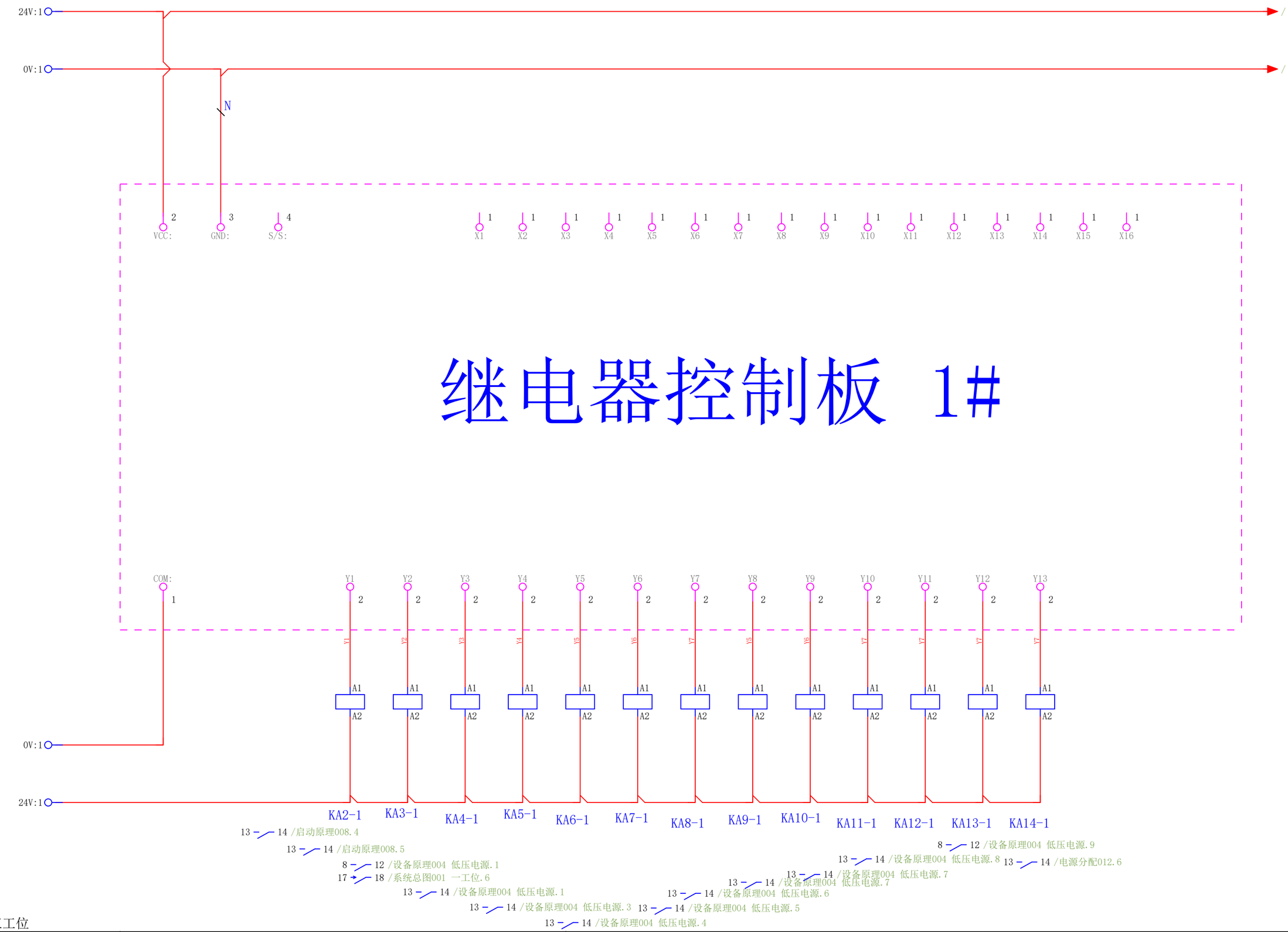

系统总图003 三工位

继电器模块原理009

日期				EPLAN		控制接线图		=
审核								+
2026/6/15							ACP	继电器控制模块007
		姓名		替换	替换人 JIAO			13/19

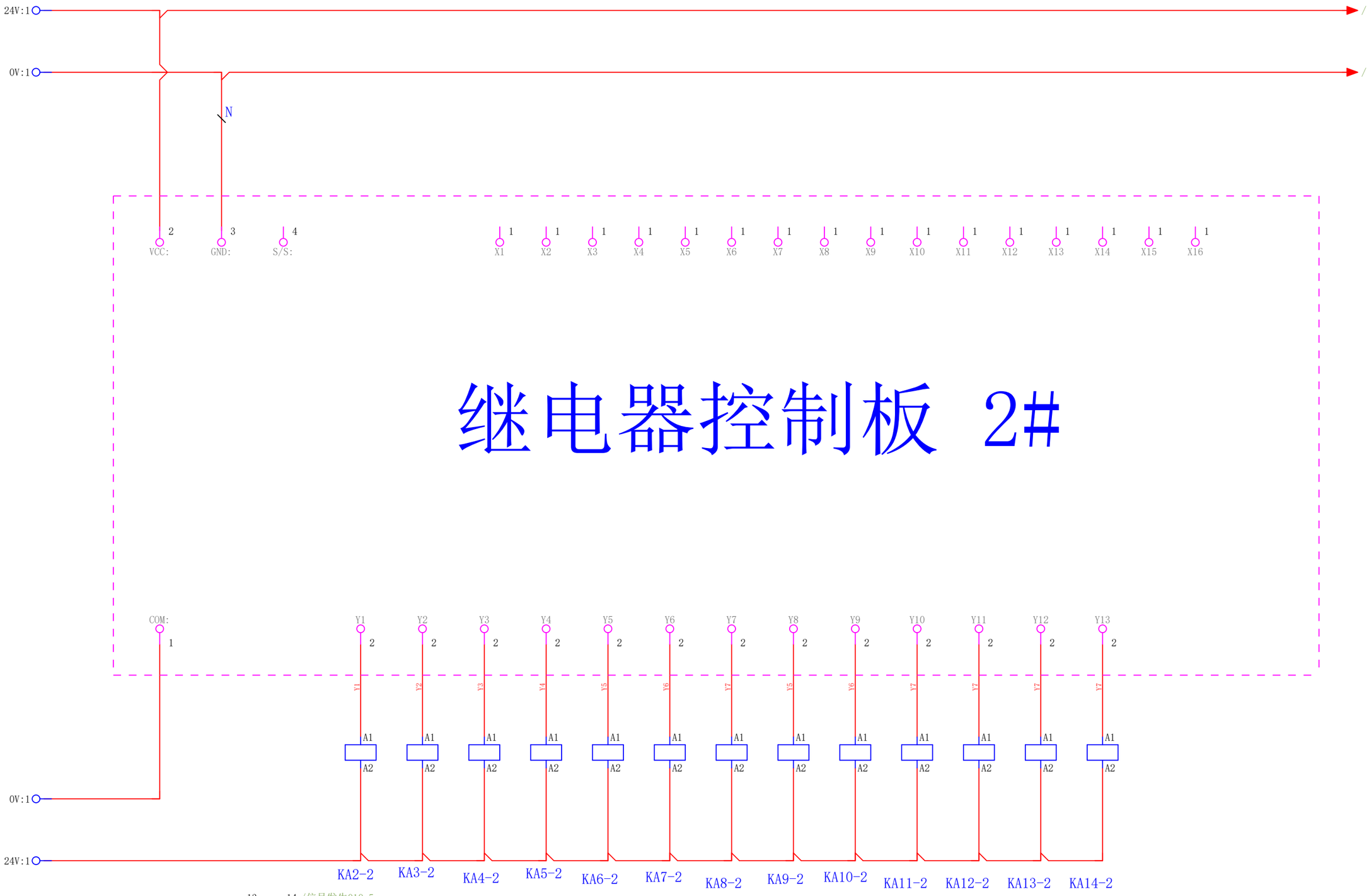

继电器控制模块007

继电器模块原理010

日期				EPLAN		IO控制2#		=
审核								+
2026/6/15							ACP	继电器模块原理009
		姓名		替换	替换人 JIAO			14/19

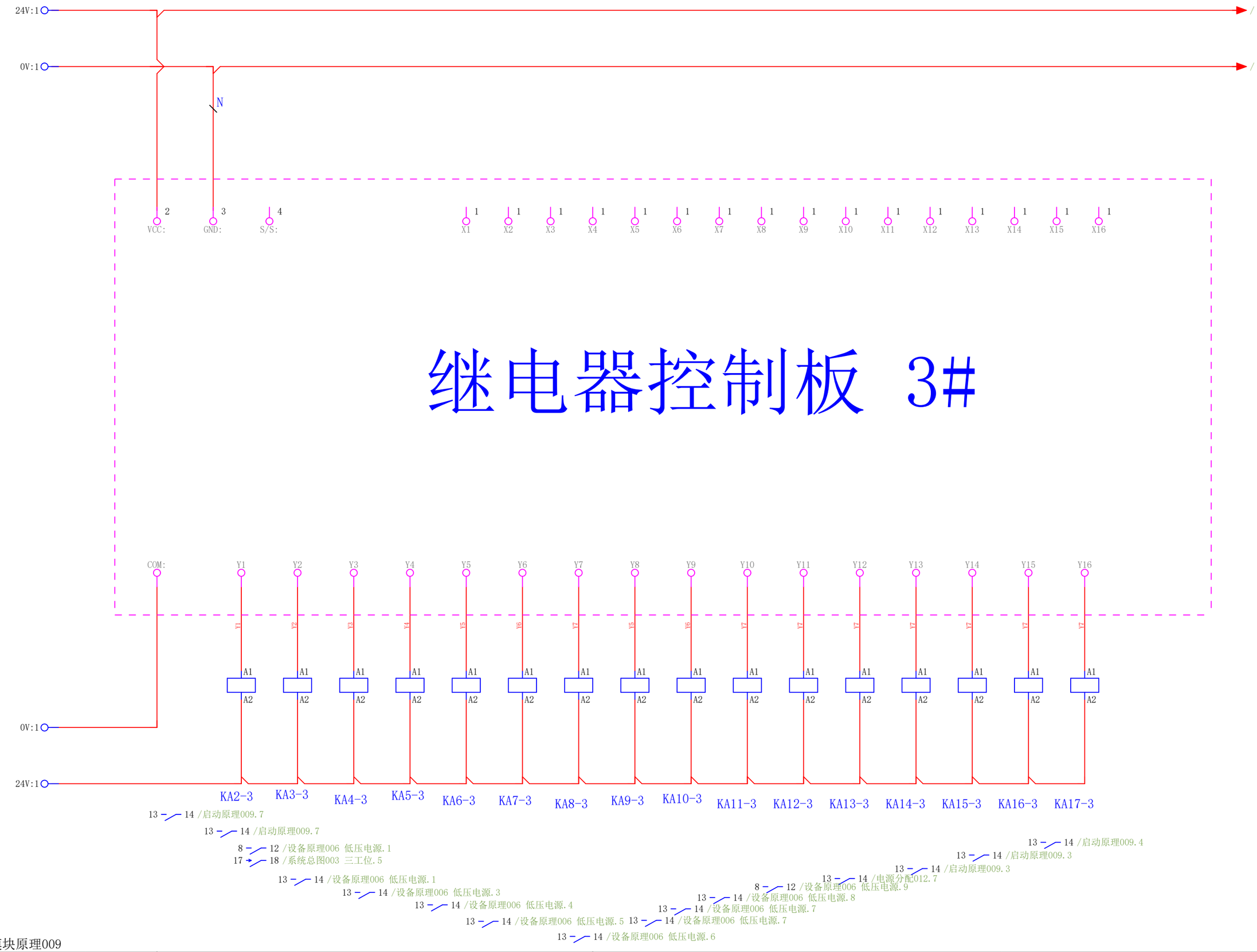

继电器模块原理009

设备原理004 低压电源

日期				EPLAN		IO控制3#		=
审核								+
2026/6/15							ACP	继电器模块原理010
		姓名		替换	替换人 JIAO			15/19

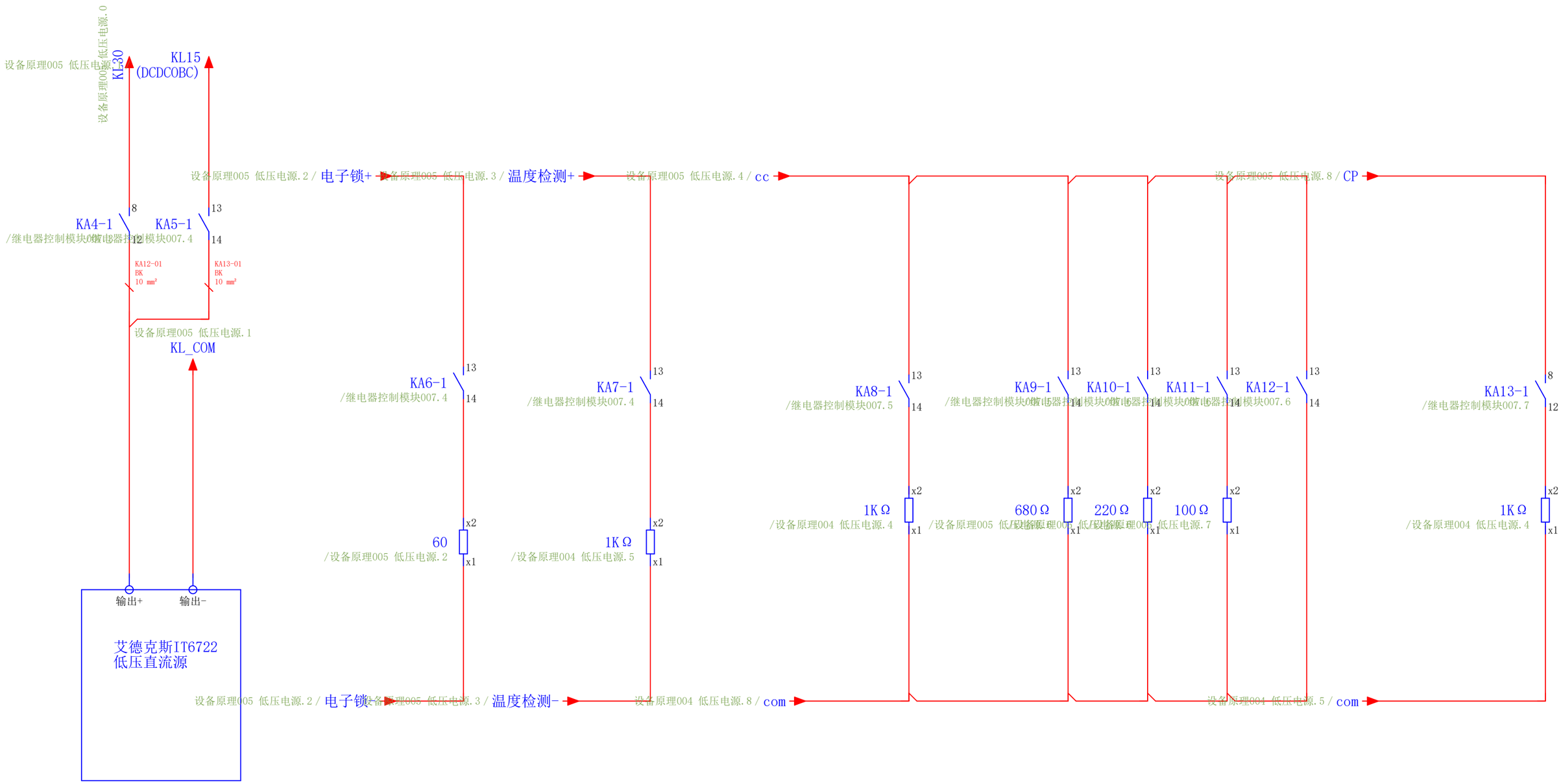

继电器模块原理010

设备原理005 低压电源

日期				EPLAN			CC/CP		=
审核									+
2026/6/15								ACP	设备原理005 低压电源
		姓名		替换	替换人	JIAO			页数 16/19

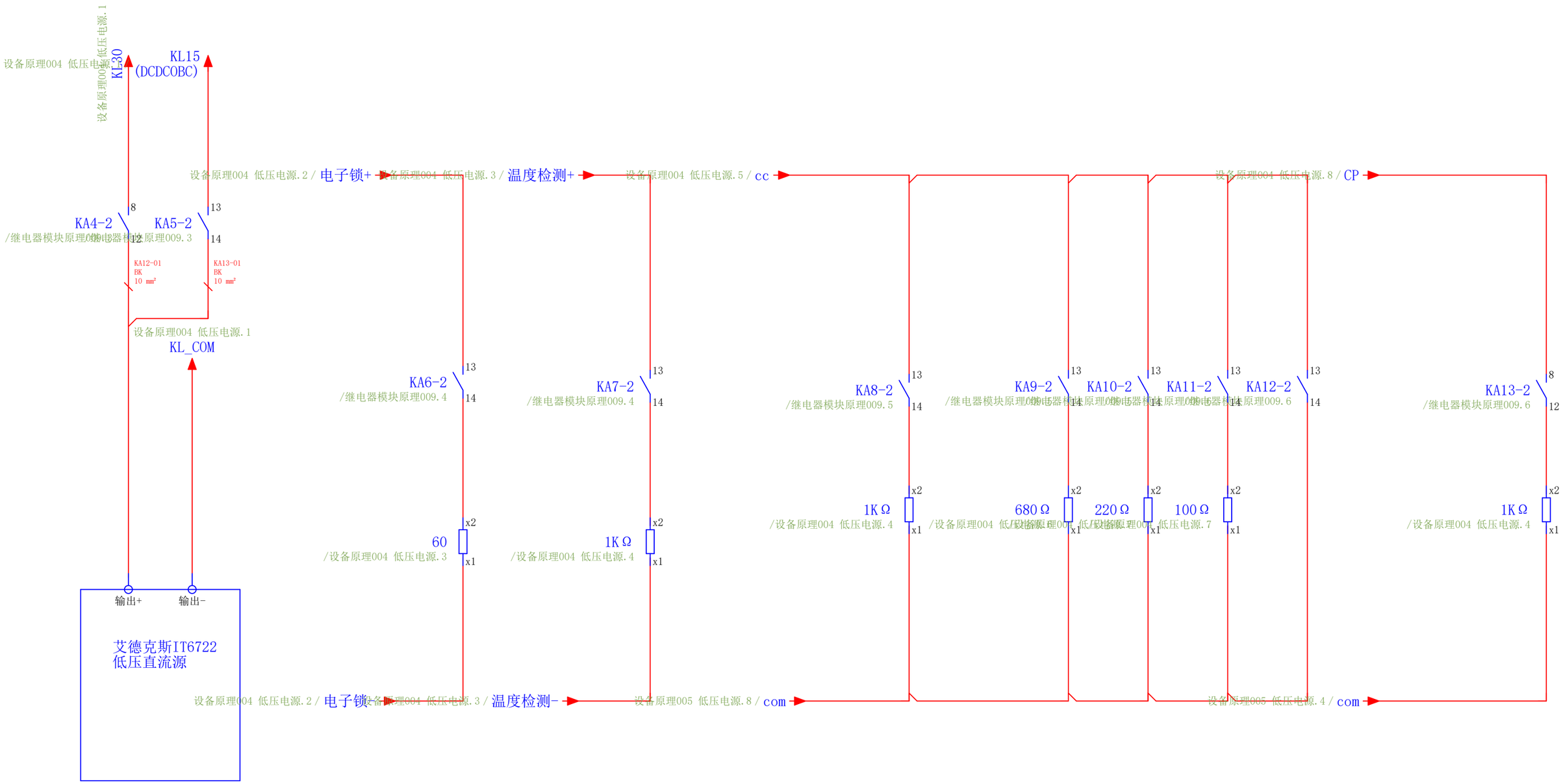

设备原理004 低压电源

设备原理006 低压电源

日期				EPLAN		CC/CP		=
审核								+
2026/6/15							ACP	设备原理006 低压电源
		姓名		替换	替换人 JIAO			页数 17/19

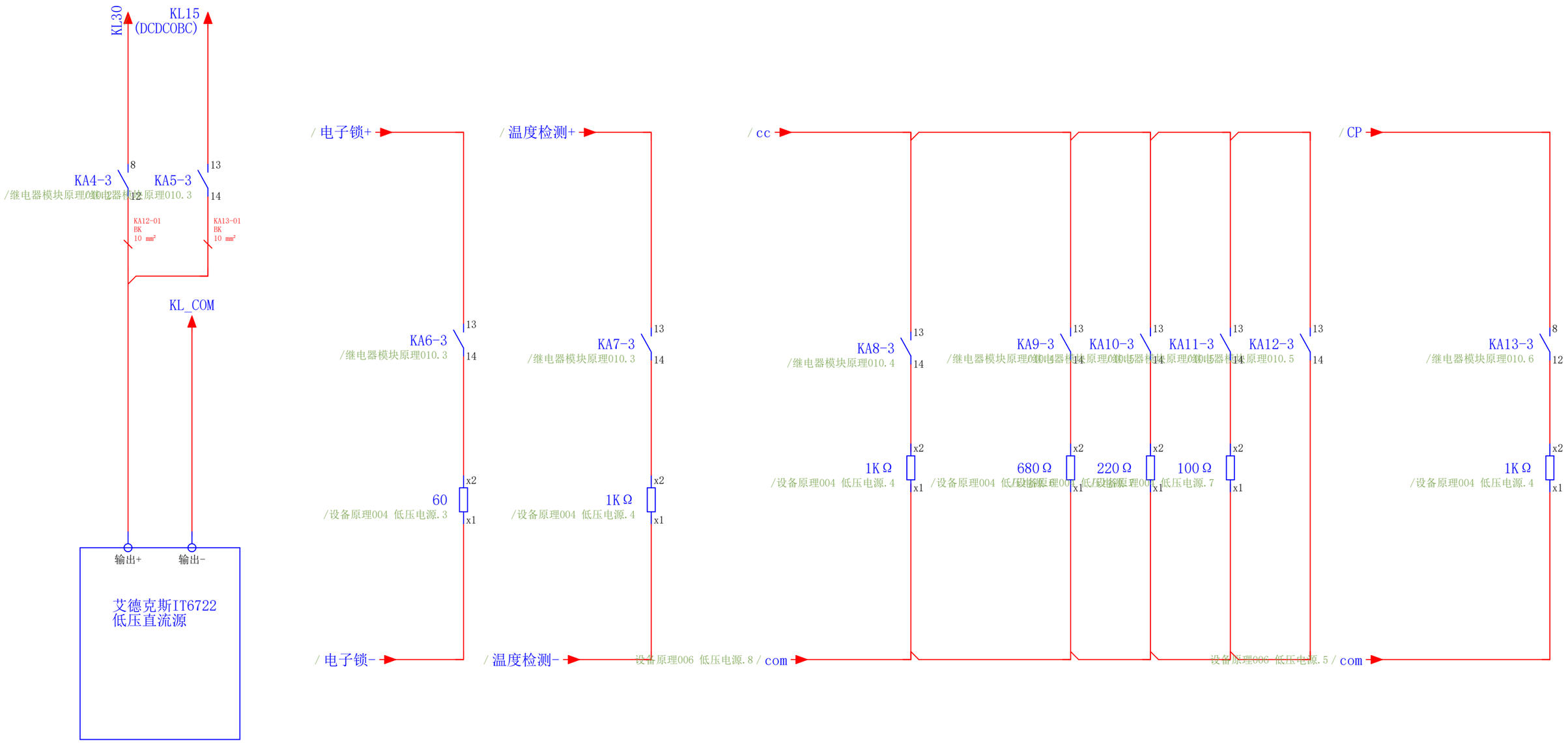

设备原理005 低压电源

通讯布线路径010

日期				EPLAN			CC/CP		=
审核									+
2026/6/15								ACP	设备原理005 低压电源
		姓名		替换	替换人	JIAO			页数 18/19

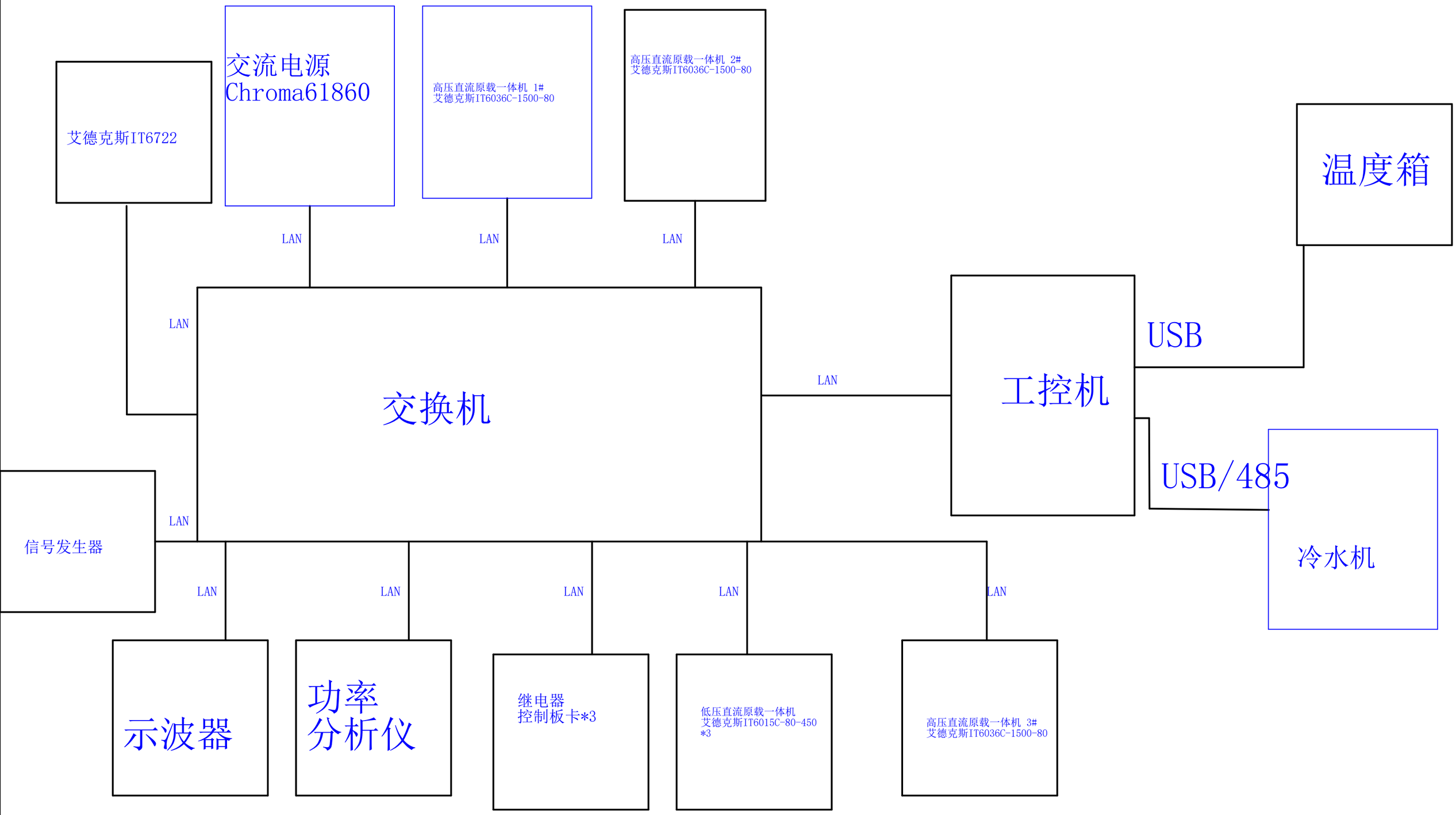

设备原理006 低压电源

日期				EPLAN				=	
审核								+	
2026/6/15							ACP		通风线路径010
		姓名		替换	替换人 JIAO				19/19